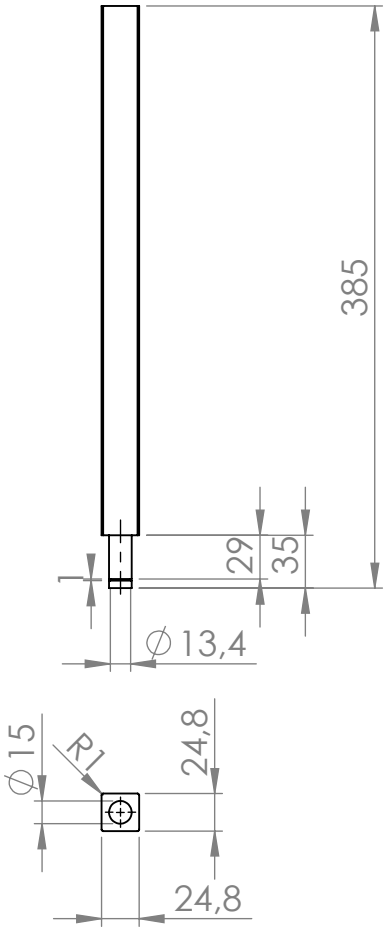

POKUD NENÍ UVEDENO JINAK: JEDNOTKY JSOU V MILIMETRECH DRSNOST: TOLERANCE: LINEÁRNÍ: ÚHLOVÁ: **ISO 2768 - mK**	OPRACOVÁNÍ:	ODSTRANIT OSTRÉ HRANY	NEUPRAVOVAT MĚŘÍTKO VÝKRESU / ZMĚNA

	JMÉNO	PODPIS	DATUM
NAVRHL	Jakub Toth		
PŘEZKOUŠEL			
SCHVÁLIL			
VÝROBA			
Z. JAKOSTI			

NÁZEV:

Distanční tyč

MATERIÁL:

HMOTNOST:

Č. VÝKRESU

OP-00-12

A4

MĚŘÍTKO:1:5

LIST 1 Z 1 LISTŮ

Produkt SOLIDWORKS pro vyučování. Jen pro účely instruktáže.